セレクト32BE−05B（G）

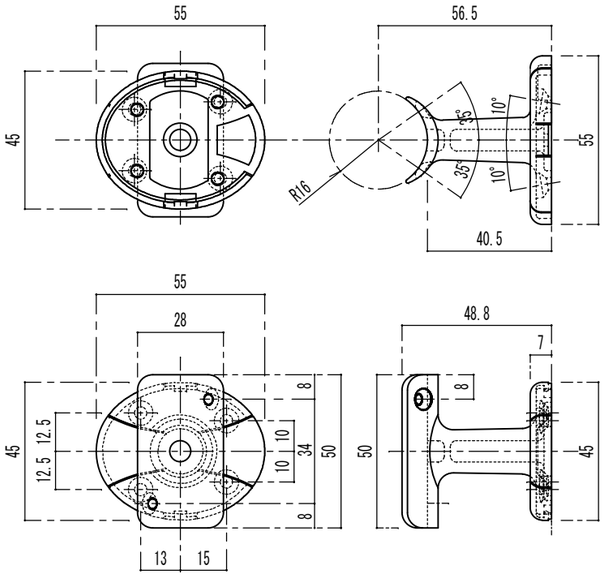

付属ねじ

手すり取付：⊕　丸皿ﾀｯﾋﾟﾝｸﾞ3.5×20溝付　2本
ﾌﾞﾗｹｯﾄ取付：⊕　皿ﾀｯﾋﾟﾝｸﾞ3.5×40溝付　4本

32ﾌﾞﾗｹｯﾄ縦型ｶﾊﾞｰ付詳細図

BE-05B(G)

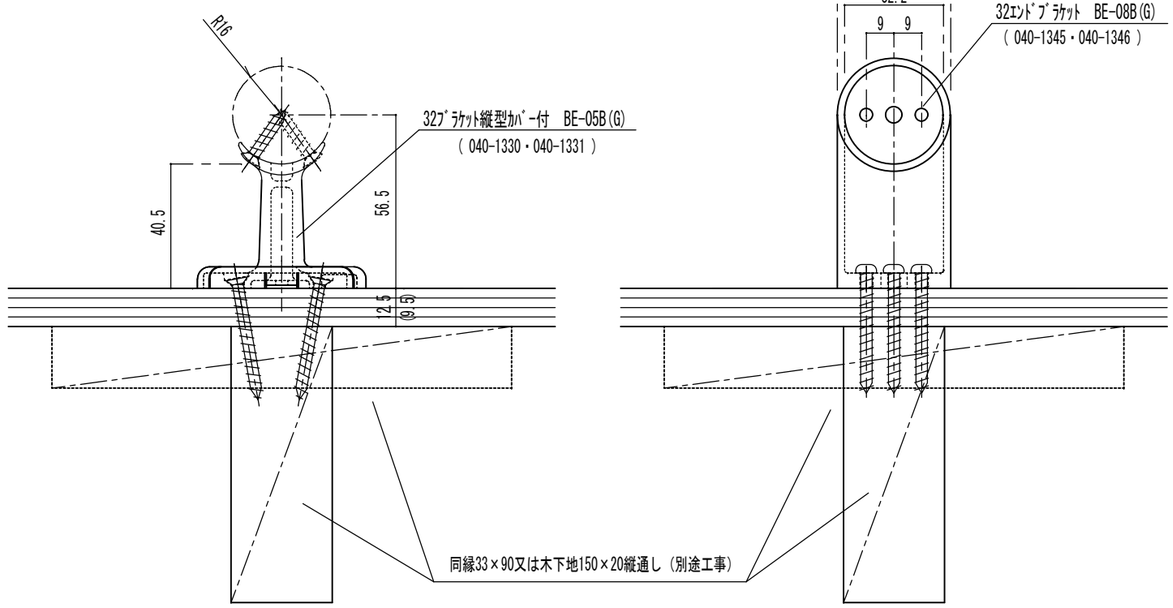

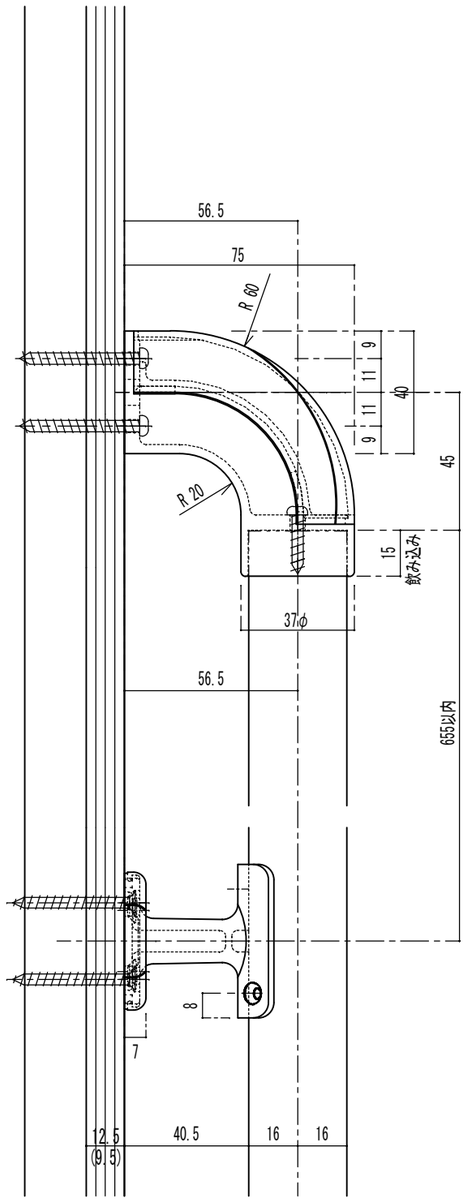

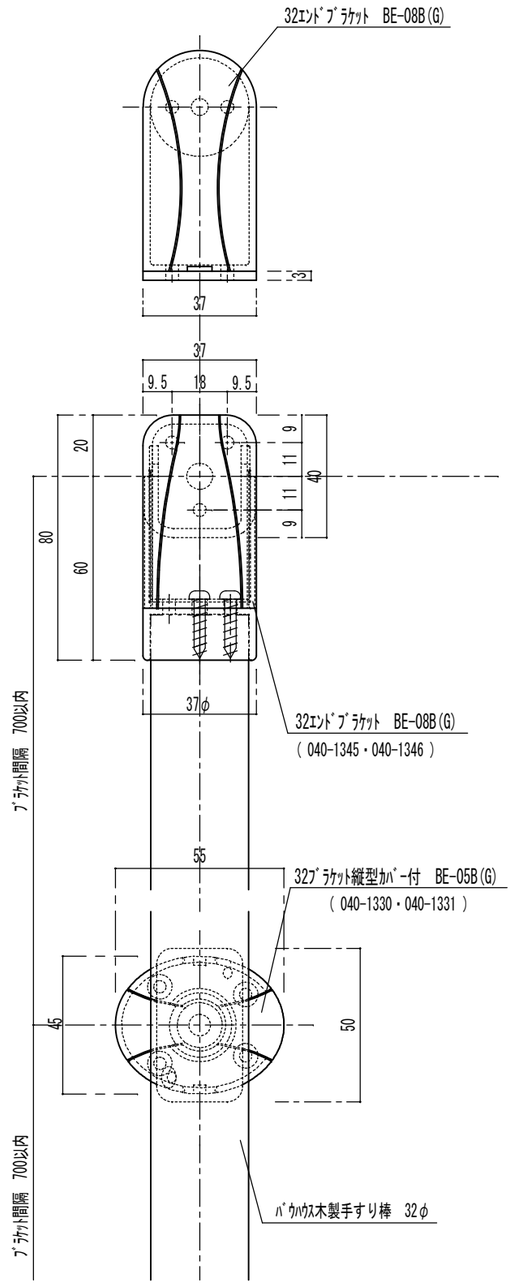

注意　金具を手すり棒や柱等にﾋﾞｽ止めする際には必ず下穴をあけてください。

品番	名称	数量	材質	表面処理	備考

記事：木下地納まり図

名称	ﾊﾞｳﾊｳｽｾﾚｸﾄ縦型詳細図 形式　笠木:ﾊﾞｳﾊｳｽ手すり棒32φ ﾌﾞﾗｹｯﾄ：BE-05B(G)	製図月日 08.1.16	承認	検図	設計	製図	
図番	BE-05B(G)	尺度	1/2	マツ六株式会社 MaZROC CO.,LTD.			